VII. DIAPHRAGMES. Suite. Ech : 1:1
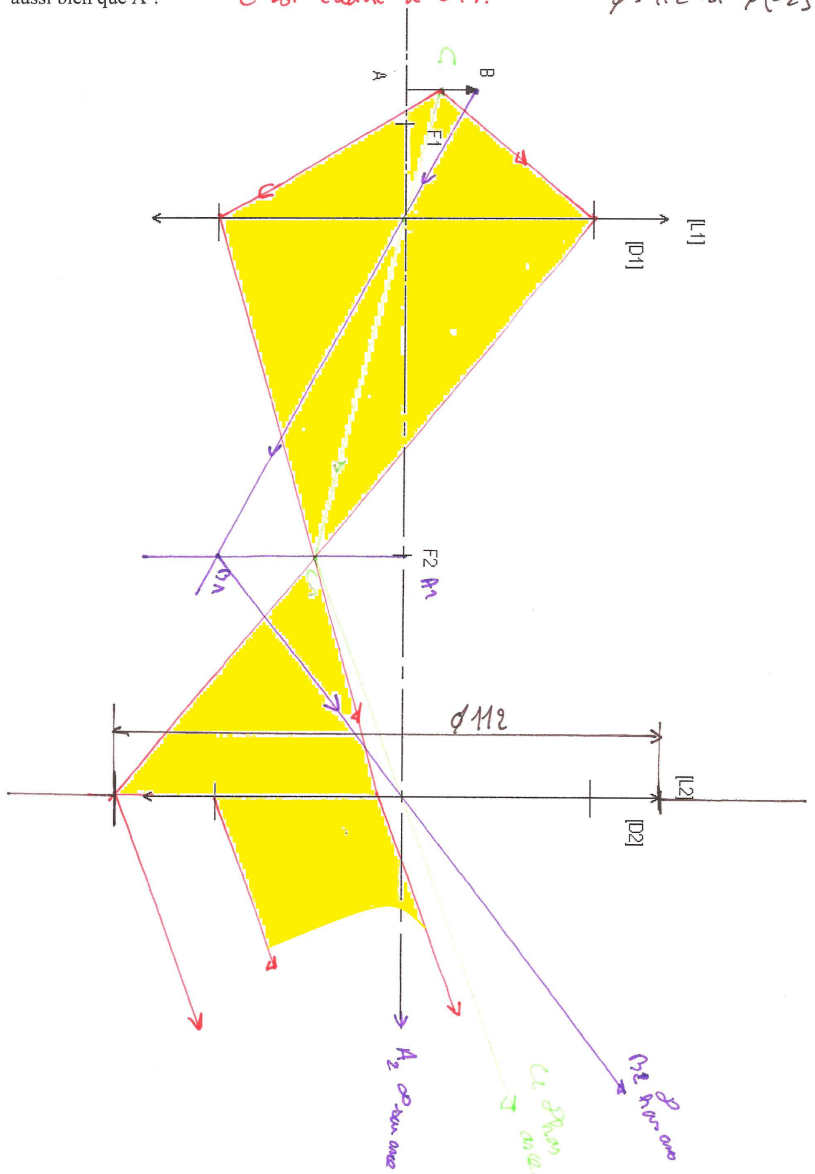
Reporter les conjugués de l'exercice précédent. Déterminer le faisceau issu de C, milieu de AB limité par [Pe]. Quelles conclusions peut-on tirer à partir de ce faisceau ? Quel doit-être le diamètre de [D2] pour que C soit vu aussi bien que A ? c'est éclairé à 61 %. ϕ = 112 si ϕ[L2] ≥