APPUI- SOL- AVANT

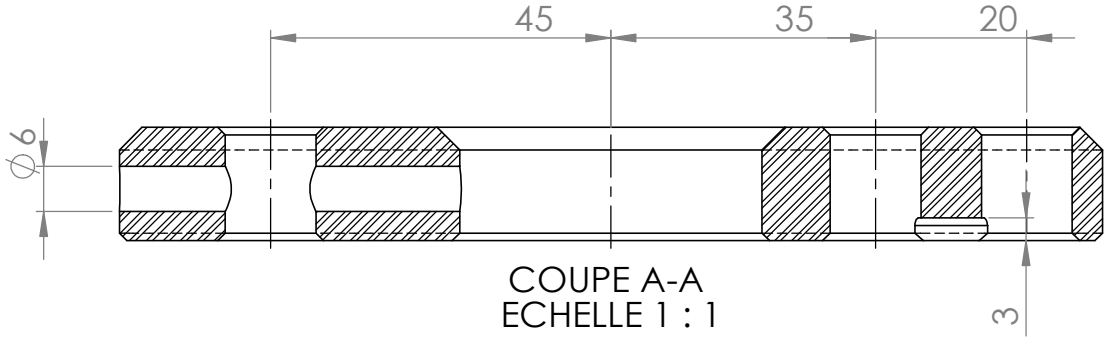

COUPE A-A
ECHELLE 1 : 1

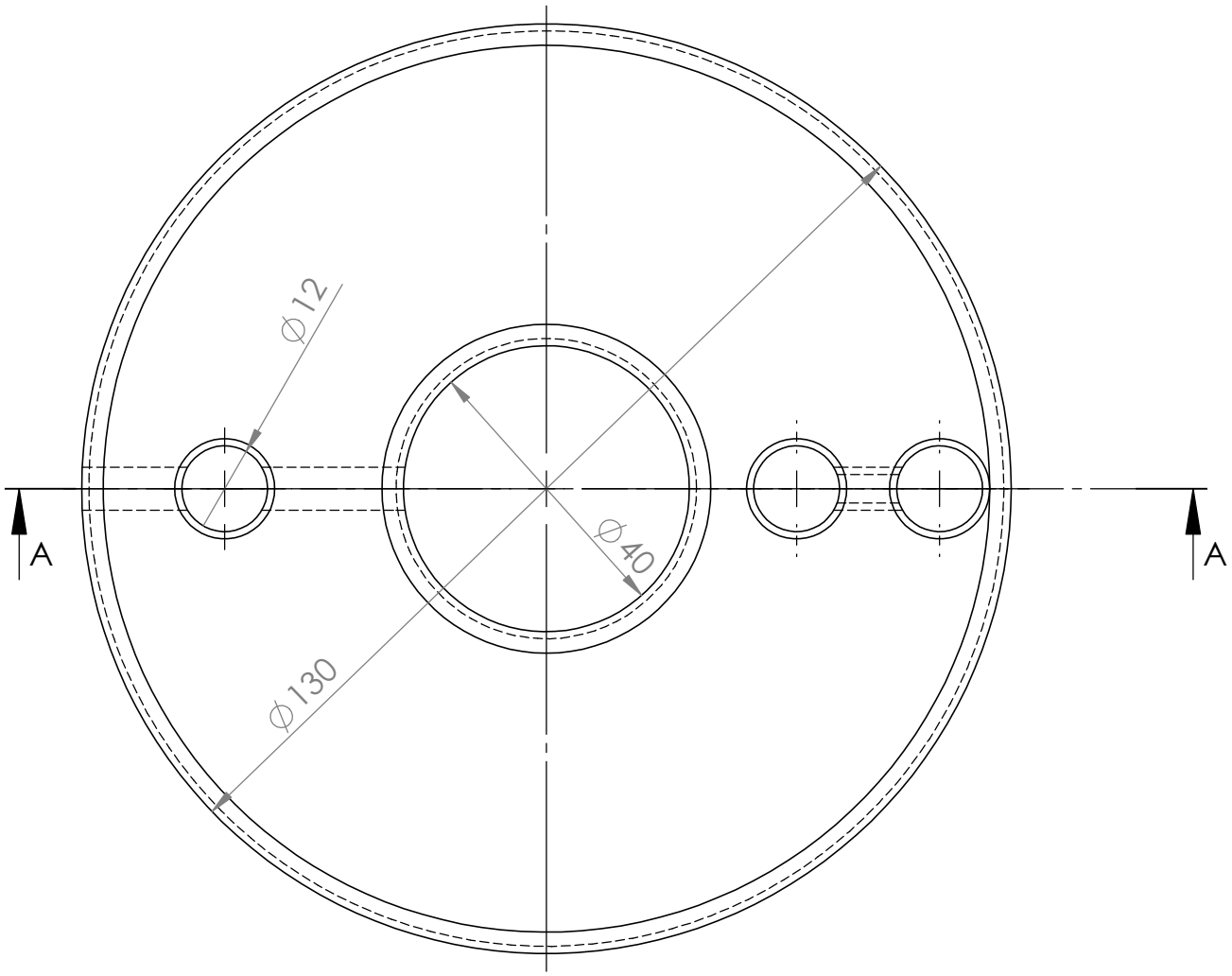

Licence étudiante de SolidWorks
Utilisation universitaire uniquement